Update:20201103

Installation manual
Manuel d'installation

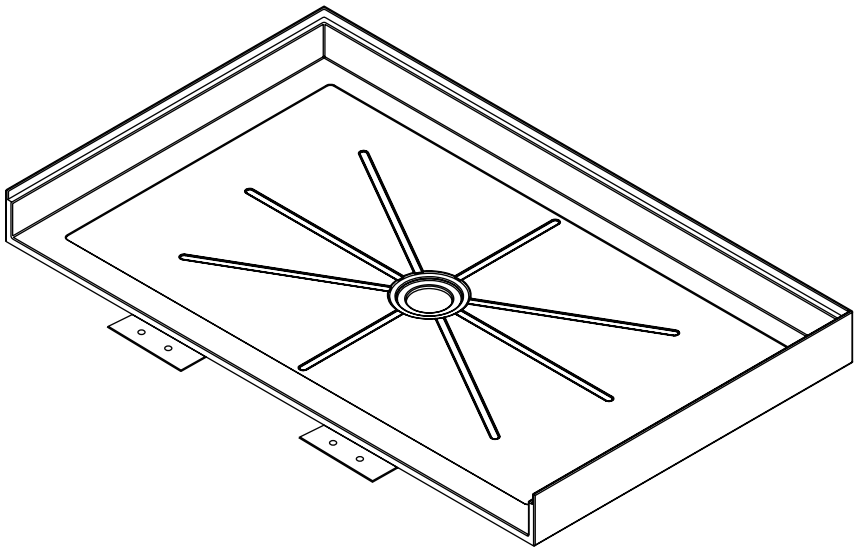

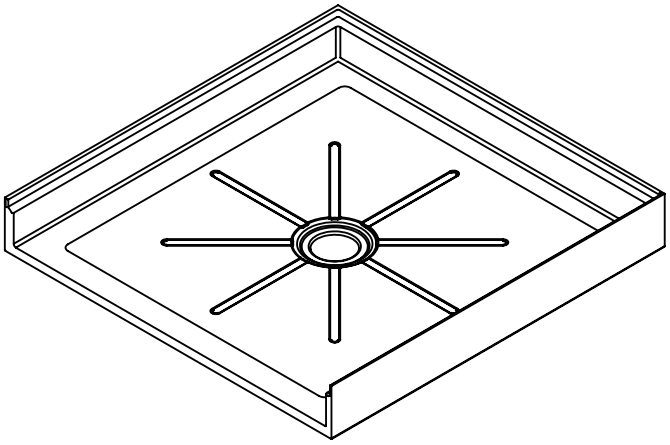

INSTALLATION MANUAL / *MANUEL D'INSTALLATION*

ⓘ IMPORTANT
- Thoroughly inspect your product before proceeding with the installation.
- The warranty will be void if the product is installed with a conspicuous defect.

⚠ CAUTION
- Read all instructions carefully before starting the installation.
- Save this manual for future reference.

ⓘ *IMPORTANT*
- Inspecter le produit avant de procéder à l'installation.
- La garantie sera invalide si le produit a été installé avec des défauts apparents.

⚠ *ATTENTION*
- Veuiller lire attentivement ce manuel d'instruction avant de commencer l'installation.
- Conserver ce manuel pour référence ultérieure.

www.zittagroup.com

Visit our web site : **www.zittagroup.com**
to obtain the latest update of this document.
*Visitez notre site internet : **www.zittagroup.com***
pour obtenir la dernière version de ce document.

ADA customizable shower base
Base de douche ADA personnalisables

Care and cleaning

Zitta recommends the use of mild dishwashing liquids and water to keep the surfaces bright and clean. Rinse well and dry with a clean cloth.

CAUTION : Powder detergents and liquid abrasive cleaners may damage surfaces. Do not allow the visible surfaces to come in contact with corrosive products such as drain cleaners.

DO NOT USE :
- Cleaning agents that contains chlorides, alcohol, ammonia or mineral essences.
- Steel wool, scouring pad or wire brushes.
- Essential oils, acetone, peroxide & hair dye.

This product needs to be room temperature, around 24 °C (77 °F), before starting the installation.

Nettoyage et entretien

Zitta recommande l'utilisation de détergents liquides doux pour vaisselle et d'eau afin de garder une surface propre et brillante. Bien rincer et assécher avec un chiffon propre.

ATTENTION : Les détergents en poudre ou liquides abrasifs peuvent endommager les surfaces. Ne jamais mettre en contact avec des produits corrosifs tels que les produits de débouchage de drain.

NE PAS UTILISER :
- Des produits nettoyants contenant des chlorures, de l'alcool, de l'ammoniac ou de l'essence minérale.
- De la laine d'acier, tampon à récurer ou brosses.
- Huiles essentielles, acétone, peroxyde & teinture à cheveux

Le produit à besoin d'être à température pièce, autour de 24 °C (77 °F), avant de commencer l'installation.

Zitta Group

Slik PORTFOLIO

Acryline!!!

Tel: 1-855- 492-4242 450-704-2323
Fax: 1-866-735-6885
Info@zittagroup.com
www.zittagroup.com

INSTALLATION MANUAL INDEX / *INDEX DU MANUEL D'INSTALLATION*

INTRODUCTION
Before starting the installation 02
Required tools & materials 02
Technical dimensions 03

INSTALLATION
Floor preparations 04
Assemble the drain 04
Prepare base installation 05
Base installation 06
Fixing the base to the floor 06
Fixing the base to the walls 07
Assemble the walls 07

WARRANTY 08

INTRODUCTION
Avant de commencer l'installation 02
Outils & matériaux requis 02
Dimensions techniques 03

INSTALLATION
Préparations du plancher 04
Assembler le drain 04
Préparer l'installation de la base 05
Installation de la base 06
Fixer la base au sol 06
Fixer la base aux murs 07
Montage des murs 07

GARANTIES 08

BEFORE STARTING THE INSTALLATION / *AVANT DE COMMENCER L'INSTALLATION*

This manual covers the installation and maintenance of your new products. Read through it once before proceeding to the installation

Consult your local building code to ensure that the installation complies with the standards of your area.

Carefully inspect the products upon arrival to make sure that there's no damage or missing pieces. If you find a defect, contact your ditributor. If damage has occured during transport, contact you carrier. Care must be taken to protect the surface during handling and installation.
Before proceeding with any plumbing work, make sure to consult an appropriate certified professional from you local code.

The dimensions of the product may differ from those indicated on the drawings. Technicals drawings are available on the product's internet page found on : www.zittagroup.com

Ce manuel traite de l'installation et de l'entretien de vos nouveaux produits. Veuillez en faire une lecture complète avant l'installation.

Consultez le code du bâtiment de votre région afin de vous assurer que votre installation respecte les normer en vigueur de votre région.

Inspectez minutieusement les produits dès la réception pour vous assurer que l'ensemble des pièces sont présentes et en bonne condition. Si un défaut est présent, signalez-le immédiatement à votre distributeur. Si il y a eu un bris lors du transport, contacter le livreur. Veuiller bien protéger la surface durant la manutention et l'installation.

Avant d'entreprendre tout travail de plomberie, assurez-vous de consulter un professionel certifié en technique du bâtiment de votre province ou état.

Les dimensions du produit peuvent être différentes que celles indiquées sur les dessins. Les dessins techniques sont disponible sur la page internet du produit: veuillez consulter le : www.zittagroup.com

REQUIRED TOOLS & MATERIALS / *OUTILS ET MATÉRIAUX REQUIS*

SECURITY EQUIPEMENT
ÉQUIPEMENTS DE SÉCURITÉ

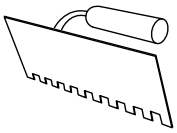
CERAMIC TROWEL
TRUELLE À CÉRAMIQUE

SILICONE
SILICONE

PENCIL
CRAYON

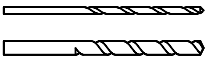
DRILL BITS OF 1/8" AND 1/4"
FORÊTS DE 1/8" ET 1/4"

#8 1 1/2" FLAT HEAD SCREW
VIS À TÊTE PLATE DE 1 1/2" #8

INCLUDED SHOWER DRAIN
DRAIN DE DOUCHE INCLUS

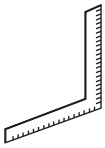
SQUARE
ÉQUERRE

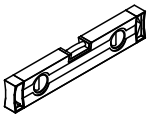
LEVEL
NIVEAU

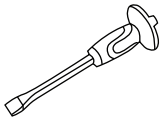
CHISEL
CISEAU

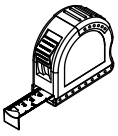
MEASURING TAPE
RUBAN À MESURER

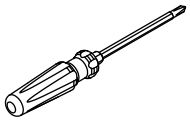
SCREWDRIVER
TOURNVIS

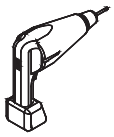
DRILL
PERCEUSE

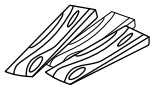
WOODEN SHIMS (IF NEEDED)
CALES EN BOIS (SI NÉCESSAIRE)

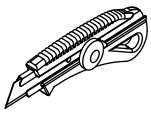
UTILITY KNIFE
COUTEAU À LAME RÉTRACTABLE

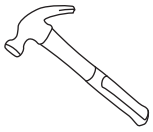
HAMMER
MARTEAU

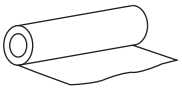
PLASTIC FILM
PELLICULE DE PLASTIQUE

MORTAR / TILE ADHESIVE
MORTIER / ADHÉSIF À TUILE

SELF-LEVELING CEMENT
(IF NEEDED)
CIMENT AUTONIVELANT
(SI NÉCESSAIRE)

TECHNICAL DIMENSIONS / *DIMENSIONS TECHNIQUES*

3636

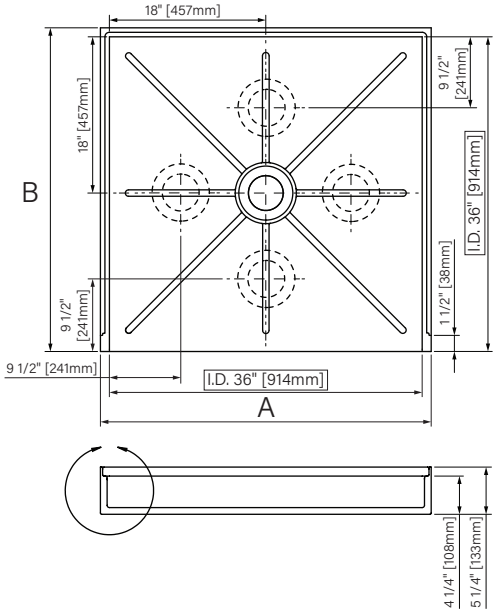

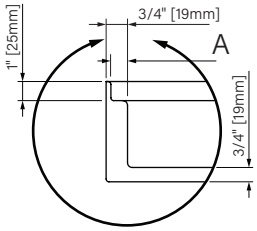

Variable dimensions
Dimensions variables

A	1/2" 13mm	3/4" 19mm	1" 25mm	1 1/4" 32mm
B	36 3/4" 933mm	37" 940mm	37 1/4" 946mm	37 1/2" 953mm
C	37 1/2" 953mm	38" 965mm	38 1/2" 978mm	39" 991mm

6030

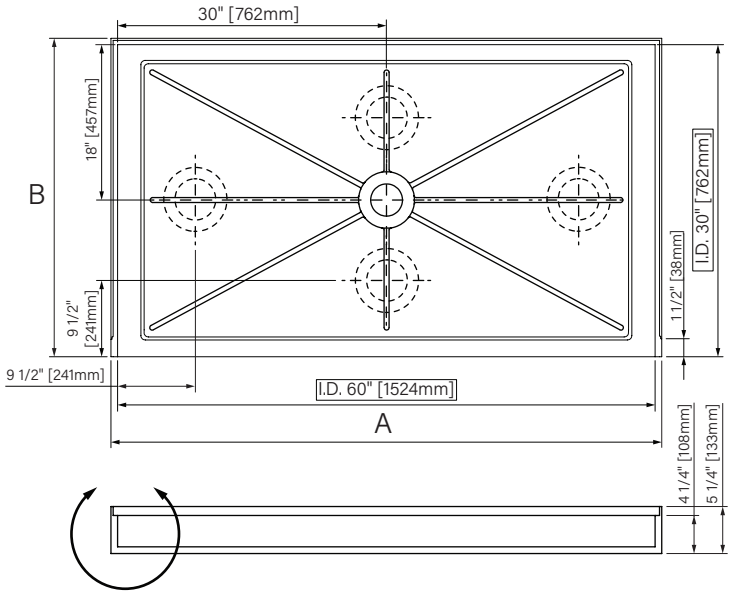

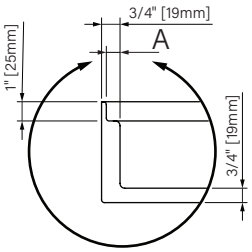

Variable dimensions
Dimensions variables

A	1/2" 13mm	3/4" 19mm	1" 25mm	1 1/4" 32mm
B	30 3/4" 781mm	31" 787mm	31 1/4" 794mm	31 1/2" 800mm
C	61 1/2" 1562mm	62" 1575mm	62 1/2" 1588mm	63" 1600mm

6036

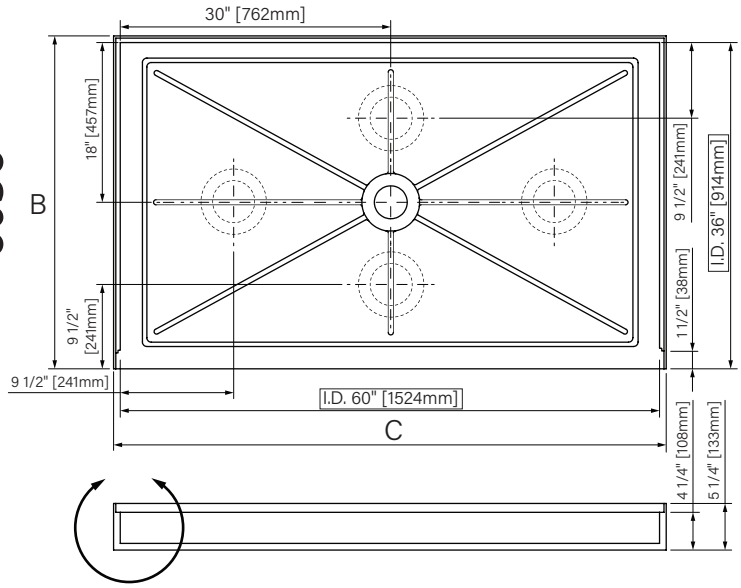

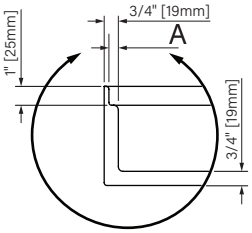

Variable dimensions
Dimensions variables

A	1/2" 13mm	3/4" 19mm	1" 25mm	1 1/4" 32mm
B	36 3/4" 933mm	37" 940mm	37 1/4" 946mm	37 1/2" 953mm
C	61 1/2" 1562mm	62" 1575mm	62 1/2" 1588mm	63" 1600mm

The dimensions are subject to manufacturer's tolerance and may change without notice.
Les dimensions sont soumises à des tolérances de fabrication et peuvent changer sans préavis.

Verify the product dimensions before installation.
Vérifier les dimensions du produits avant l'installation.

FLOOR PREPERATIONS / *PRÉPARATIONS DU PLANCHER*

Cochez moi!
Check me!

Make sure that the wall and floor supports are plumb and evel.
S'assurer que les supports du sol et muraux soient de niveau.

Make sure that the subfloor is strong enough to support the necessary weight.
S'assurer que le sous-plancher est assez fort pour supporter le poids nécessaire.

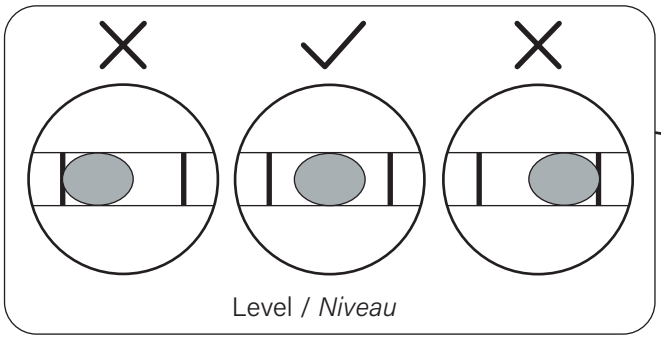

To place the plumbing, refer to the base or to the technical drawings found on the website : zitta.ca
Pour placer la pomblerie, se référer à la base ou aux dessins techniques pouvant être trouvés sur le site web : zitta.ca

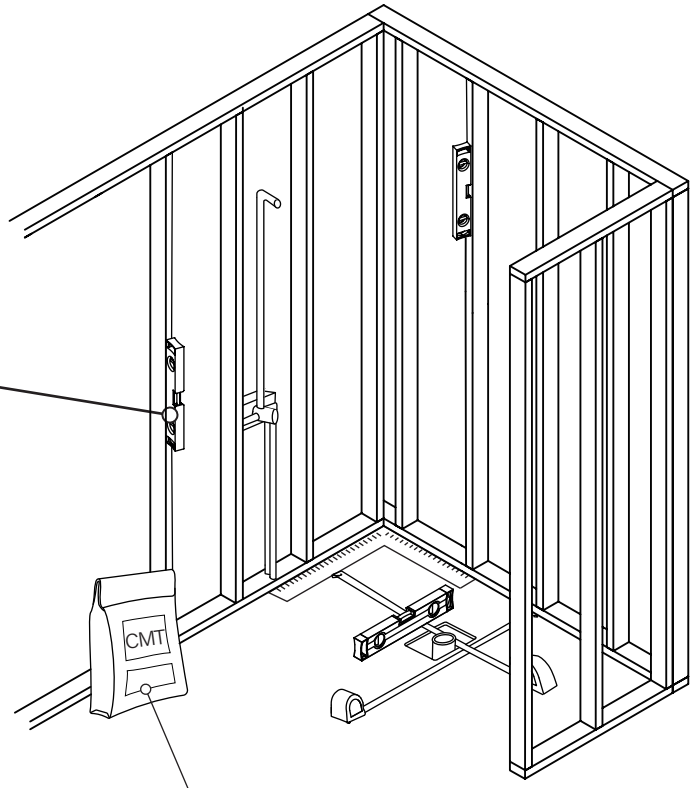

2 ASSEMBLE THE DRAIN / *ASSEMBLER LE DRAIN*

Cochez moi!
Check me!

Assemble the drain to the base. (Included)
Assembler le drain sur la base. (Inclus)

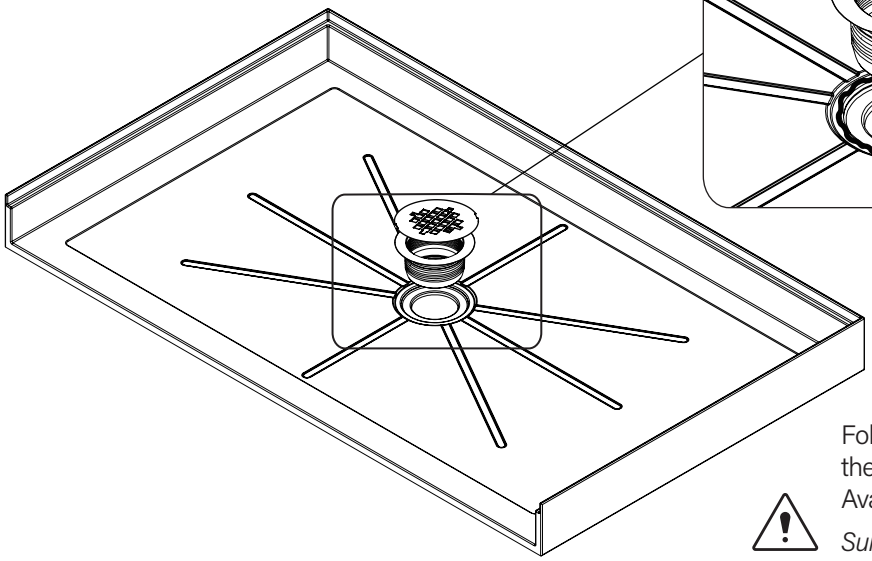

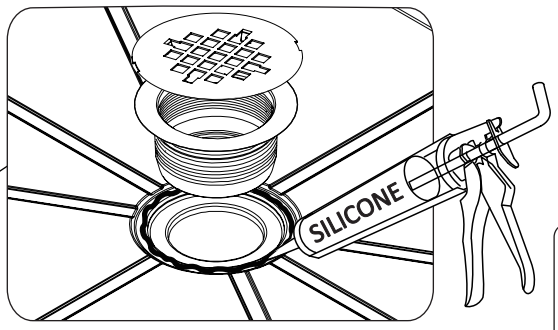

Follow the installation manual of the brass Zitta drain.
Available at www.zittagroup.com
Suivre le manuel d'installation du drain de laiton Zitta.
Disponible sur www.zitta.group.com

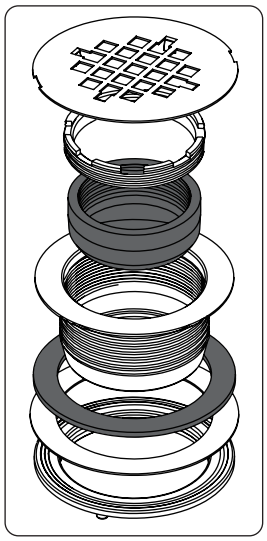

3 PREPARE BASE INSTALLATION / *PRÉPARER L'INSTALLATION DE LA BASE*

The sump area prevents the drain from resting on the floor. Cut to prevent the shower base deformation.
L'espace du puisard empêche le drain de toucher le sol. Couper une cavité afin d'éviter la déformation de la base de douche.

☐ Cochez moi!
Check me!

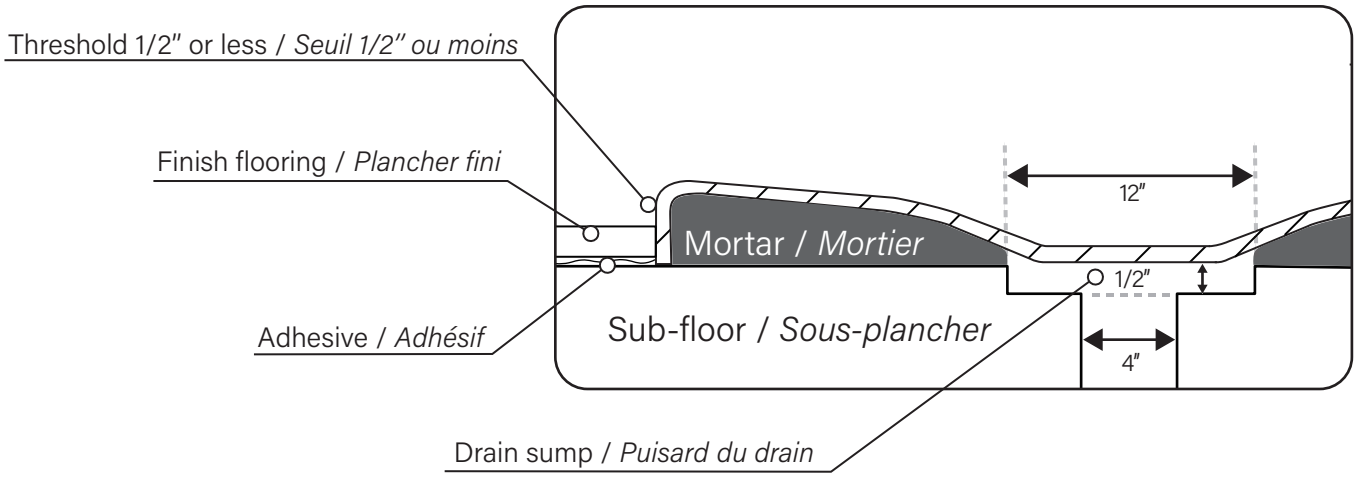

Place the shower base in its final position to test the level.
Placer la base de douche dans son emplacement final pour tester le niveau.

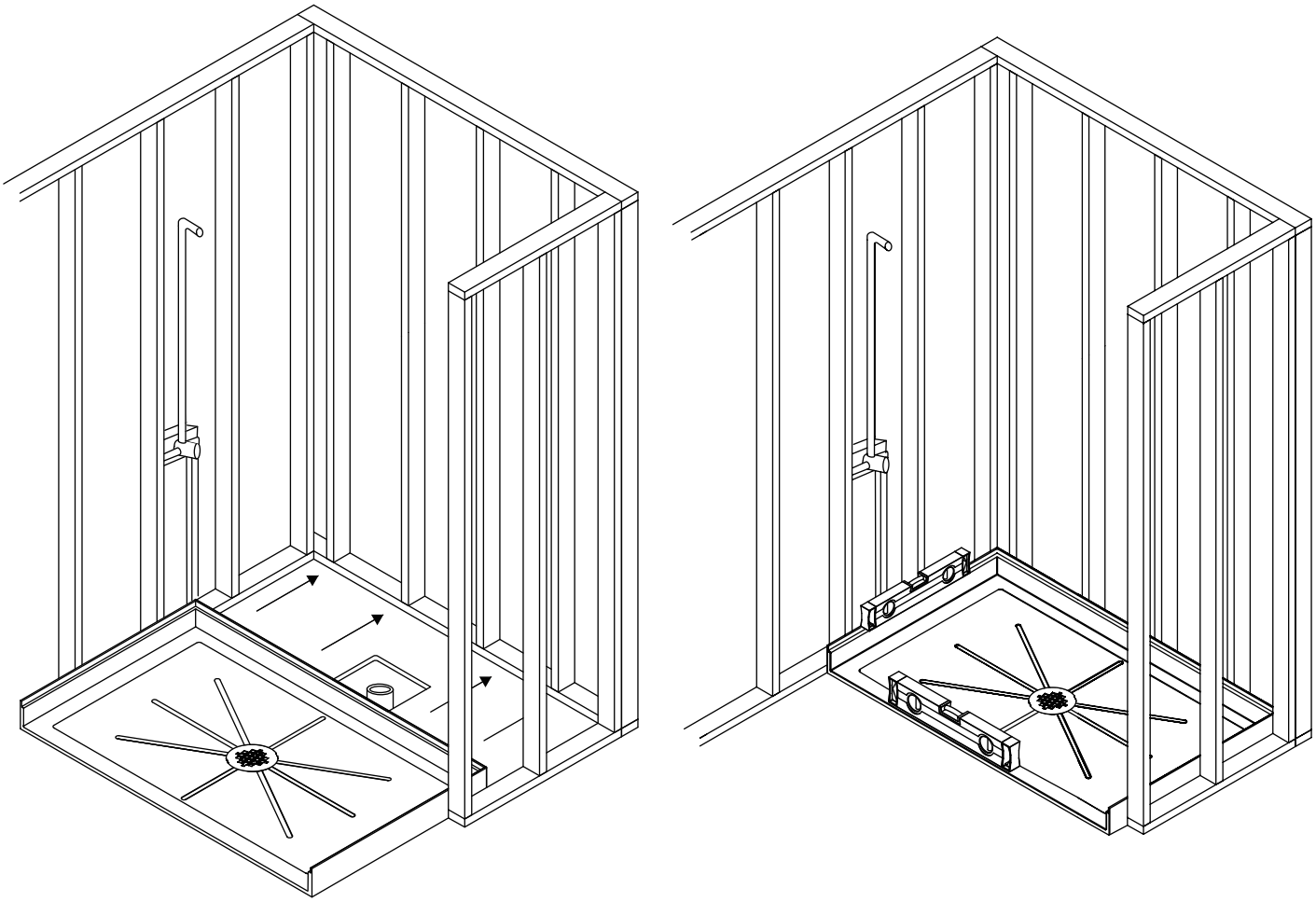

4 BASE INSTALLATION / *INSTALLATION DE LA BASE*

Remove the base and apply mortar on the full surface under the base.
Retirer la base et appliquer le mortier sur toute la surface sous la base.

☐ Cochez moi!
Check me!

(A) Put a plastic film under the mortar and fold it over .
Mettre une pellicule de plastique sous le mortier et la plier par dessus.

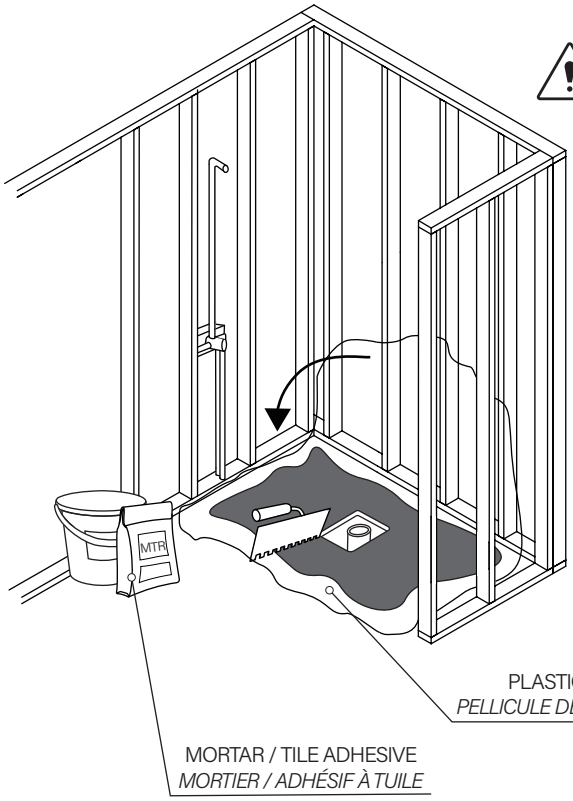

⚠ Do not use expanding products.
Ne pas utiliser de produits expansibles.

(B) Place the base in its final position on the plastic film
Placer la base dans son emplacement final sur la pellicule de plastique

(C) Connect the drain with the evacuation pipe.
Connecter le drain avec le tuyau d'évacuation

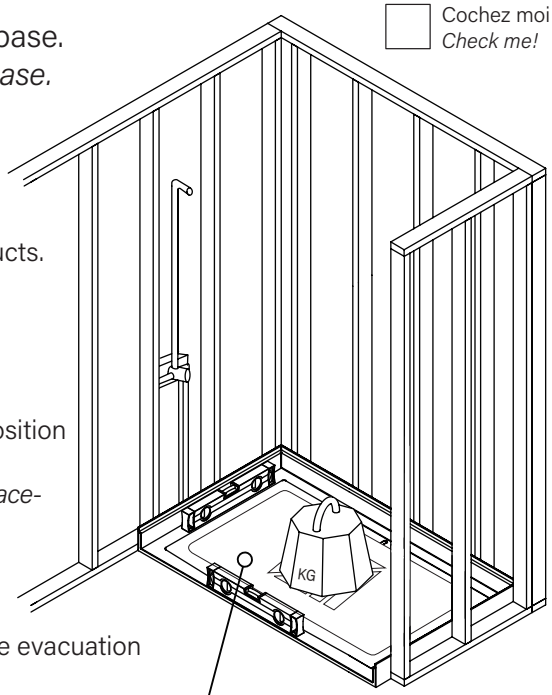

⚠ Protect the base when using weight to apply pressure on the mortar.
Protéger la base lors de l'utilisation de poids pour bien mettre de la pression sur le mortier.

5 FIXING THE BASE TO THE FLOOR / *FIXER LA BASE AU SOL*

Screw the achoring tabs (if applicable) in the subfloor.
Visser les équerres d'ancrage (si applicable) dans le sous-plancher.

☐ Cochez moi!
Check me!

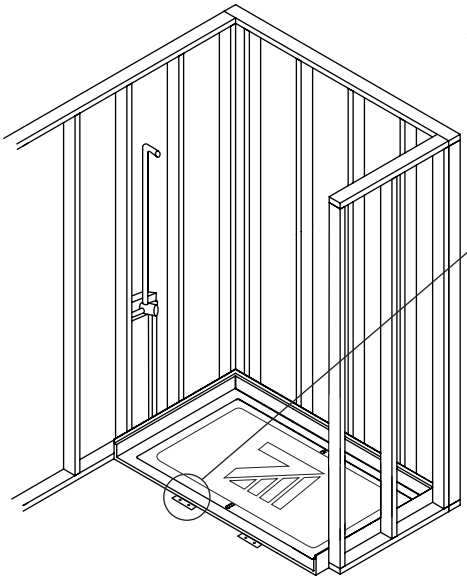

(A)

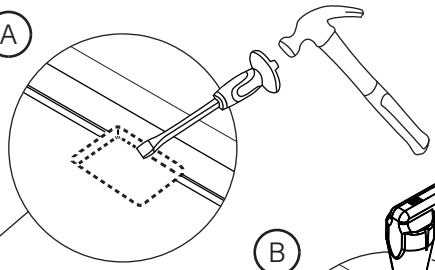

Cut recess in the floor 1/4" deep.
Couper une cavité dans le plancher de 1/4" de profond.

(B)

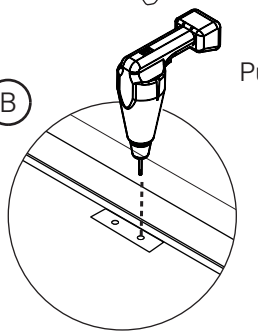

Drill in the holes of the anchoring tab and into the subfloor.
Percer dans les trous de l'équerre d'ancrage et dans le sous-plancher.

(C)

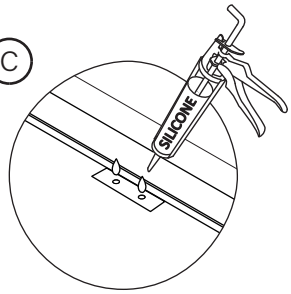

Put silicone in both holes.
Mettre du silicone dans les trous.

(D)

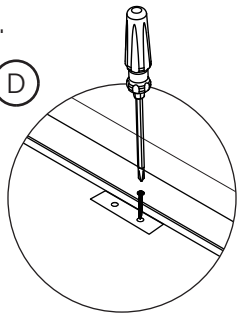

Screw the anchoring tab in the sub-floor with a screwdriver.
Visser l'équerre d'ancrage dans le sous-plancher avec un tournevis.

6 FIXING THE BASE TO THE WALLS / *FIXER LA BASE AUX MURS*

Screw the tiliing flanges to every stud to fix the shower base.
Visser les brides de carrelage à tous les montants muraux pour fixer la base de douche.

☐ Cochez moi!
Check me!

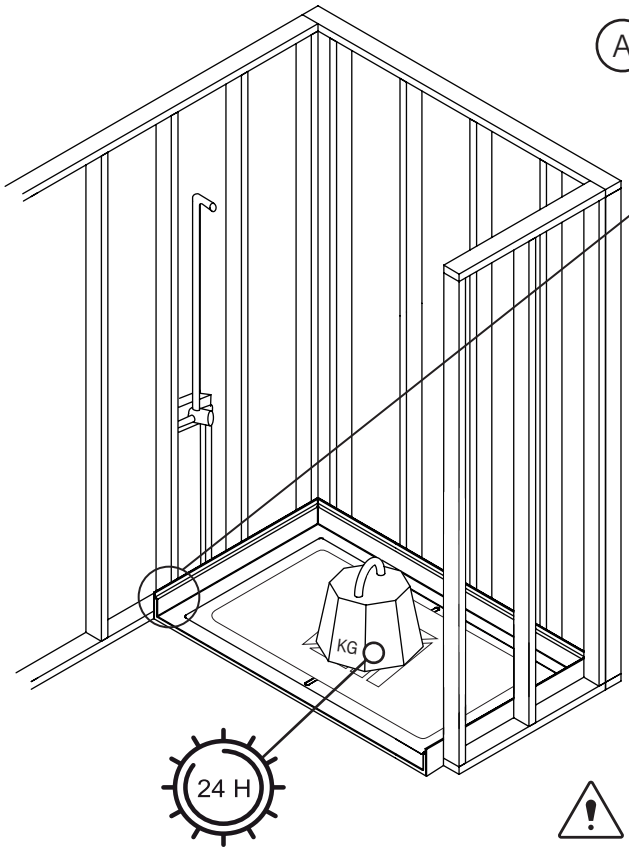

A

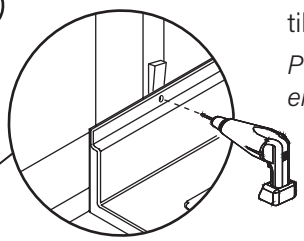

Drill and countersink in every stud trough the tiling flanges.

Percer et fraiser dans tous les montants muraux en travers la bride de carrelage.

DRILL 1/8"
PERCER 1/8"

COUNTERSINK 1/4"
FRAISER 1/4"

Use shims if necessary behind the tiling flanges.
Utiliser des cales derrière les brides de carrelage si nécessaire.

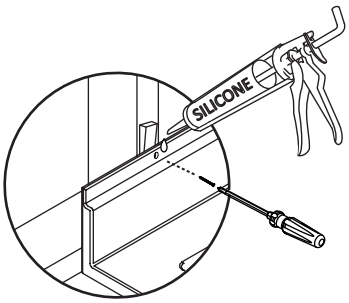

B Put silicone in the hole before screwing.
Mettre du silicone dans le trou avant de visser.

C Screw the tiling flange in the wall studs with a screwdriver.
Visser la bride de carrelage dans les montants muraux avec un tournevis.

Remove the weight from the shower base when the mortar curing time has ended.
Retirer le poids de la base de douche une fois la durée de cure du mortier terminée.

7 ASSEMBLE THE WALLS / *MONTAGE DES MURS*

Assemble the walls around the shower base. Apply silicone between the base and the walls.
Assembler les murs autour de la base de douche. Appliquer du silicone entre la base et les murs.

☐ Cochez moi!
Check me!

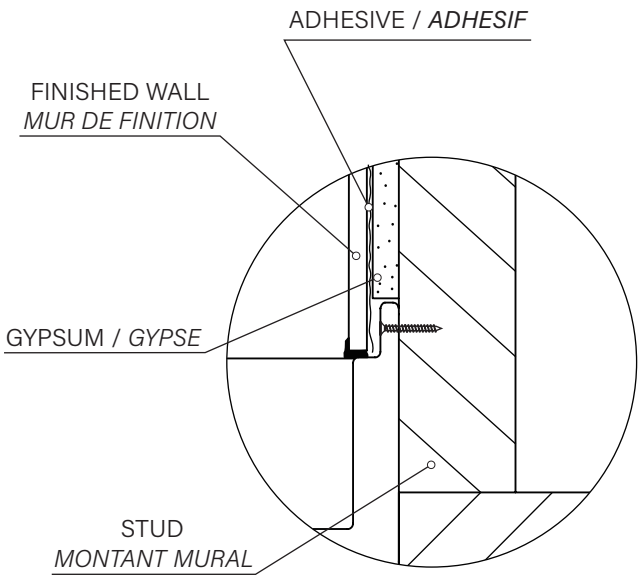

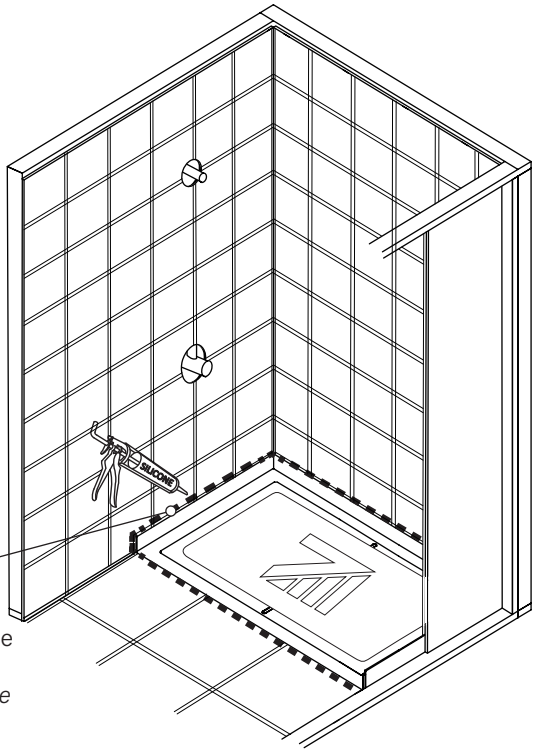

SILICONE
SILICONE

Remove the base protection when the shower installation is finished.
Retirer la protection de la base lorsque l'installation de la douche est finie.

WARRANTY / *GARANTIE*

Warranty Bathtub / Shower

Acrylic	20 years
System and composants	3 years
ADA and / or commercial products	1 year
Shower doors	10 years
Roller and hinges	Lifetime
Slik stone / solid surface	5 years
Slik cast / cast iron	25 years
ZittaClean	10 years
Accessory, drain & niche	5 years
Shower column	10 years
Electronics	1 year

Following the terms and conditions described below, ZittaGroup warrants the product to be free from defects in workmanship from the date of purchase. This warranty is only applicable for the first buyer user and for personal purposes only; commercial or industrial use is not covered by this warranty. This warranty cannot be transferred to a third party. This warranty excludes any expenses related to shipping, handling and/or installation fees.

The present warranty does not cover the defects or breaking resulting from any Act of God, accident, catastrophe, abuse, negligence, improper installation, addition or removal of parts or equipment, of misuse, intensive variation of temperature, exposures to chemicals and/or abrasives of any kind, stains caused by different types of water such as ferrous or alkaline water.

ZittaGroup cannot be held responsible for the direct or indirect damage caused by or resulting from fortuitous occurrences, from the expenses of sundries, labor, wastes of time, material or any other cost related to the application or the replacement of the product or one of its components. In the eventuality that a manufacturing defect appears, the owner/enduser must have followed the instructions of installation described in the installation manual, have in his possession the proof of purchase as well as a proof of installation by a professional recognized by the construction industry. ZittaGroup will, at its own discretion, repair or replace the product based on the selling price at the time of purchase. ZittaGroup reserves the right to inspect, on site, the defect by a representative of its choice. Any return of goods will not be accepted without the written authorization from ZittaGroup.

Care and cleaning

Zitta recommends the use of mild dishwashing liquids and water to keep the surfaces bright and clean. Rinse well and dry with a clean cloth. CAUTION : Powder detergents and liquid abrasive cleaners may damage surfaces. Do not allow the visible surfaces to come in contact with corrosive products such as drain cleaners. DO NOT USE : Cleaning agents that contains chlorides, alcohol, ammonia or mineral essences, steel wool, scouring pad or wire brushes.

Garantie Baignoire / Douche

Acrylique	*20 ans*
Système et composantes	*3 ans*
Produits ADA et / ou commerciaux	*1 an*
Porte de douche	*10 ans*
Roulettes et pentures	*À vie*
Slik stone / solide surface	*5 ans*
Slik cast / fonte	*25 ans*
ZittaClean	*10 ans*
Accessoire, drain & niche	*5 ans*
Colonne de douche	*10 ans*
Électroniques	*1 an*

Suite aux conditions et aux termes décrits ci-desous, ZittaGroup garantit que le produit vendu est conforme à ses spécifications et qu'au moment de la vente, le produit est exempt de tout vice et/ou défaut de fabrication. Cette garantie n'est applicable que pour le premier acheteur utilisateur et ce à des fin personelles seulement; l'utilisation commerciale ou industrielle n'est couverte pas cette garantie. Cette garantie ne peut être transférée à une tierce personne. Cette garantie exclut tous frais relié au déplacement, à l'installation et/ou à la désinstallation et au transport.

La présente garantie ne couvre pas les défauts ou bris résultant d'Acte de Dieu, d'accident, de catastrophe, d'abus, de négligence, d'une installation non conforme, de l'ajout ou de la suppression de pièce ou équipement, d'une mauvaise utilisation, de variation de température intense, d'exposition aux produits chimiques et a des abrasifs de tout genre ou de tache provoquée par différents types d'eau tel une eau ferreuse ou alcaline.

ZittaGroup ne peut être tenu responsable des dommages directs ou indirects causés ou résultant de cas fortuits, des frais de main d'oeuvre, frais divers, perte de temps, matériaux ou autres coûts relatifs à l'application ou au remplacement du produit ou à l'une de ses composantes. Dans l'éventualité ou un défaut de fabrication se manifeste, l'acheteur/utilisateur devra avoir suivi les instructions d'installation inscrites au manuel d'instruction, devra présenter une preuve d'achat ainsi qu'une preuve d'installation par un professionnel reconnu par l'industrie de la construction. ZittaGroup pourra a son entière discrétion, réparer ou remplacer le produit sur une base au prorata du prix alors en vigueur. ZittaGroup se réserve le droit de faire inspecter, sur le site, la défectuosité par un représentant de son choix. Aucun retour ne sera accepté sans l'autorisation au préalable de ZittaGroup.

Nettoyage et entretien

Zitta recommande l'utilisation de détergents liquides doux pour vaisselle et d'eau afin de garder une surface propre et brillante. Bien rincer et assécher avec un chiffon propre. ATTENTION : Les détergents en poudre ou liquides abrasifs peuvent endommager les surfaces. Ne jamais mettre en contact avec des produits corrosifs tel que les produits de débouchage de drain. NE PAS UTILISER : Des produits nettoyants contenant des chlorures, de l'alcool, de l'ammoniac ou de l'essence minérale, de la laine d'acier, tampon à récurer ou brosses.

ⓘ Need help? Contact us!

Tel: 1-855- 492-4242 450-704-2323
Fax: 1-866-735-6885
Service@zittagroup.com
Info@zittagroup.com
www.zittagroup.com

ⓘ *Besoin d'aide? Contactez nous!*

Tel: 1-855- 492-4242 450-704-2323
Fax: 1-866-735-6885
Service@zittagroup.com
Info@zittagroup.com
www.zittagroup.com