# OPS 4429

One piece alcove shower
With dome
White Acrylic
44" x 29" x 84"
1118mm x 737mm 2134mm

*Douche en alcove monocoque*
*Avec dome*
*Acrylique blanc*
44" x 29" x 84"
1118mm x 737mm 2134mm

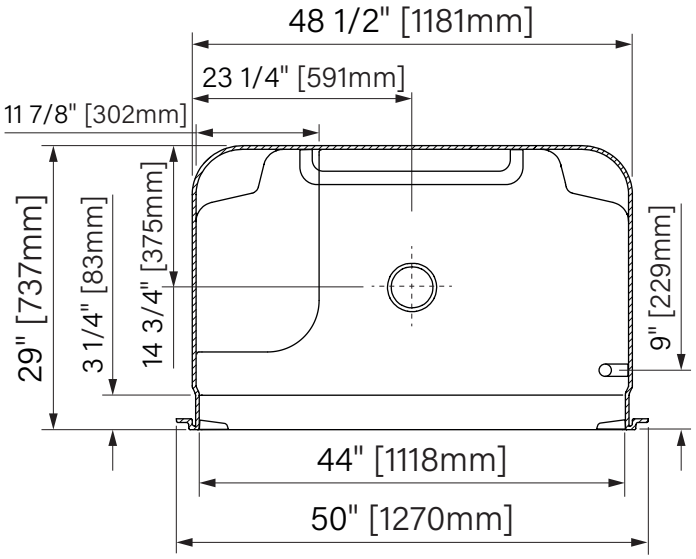


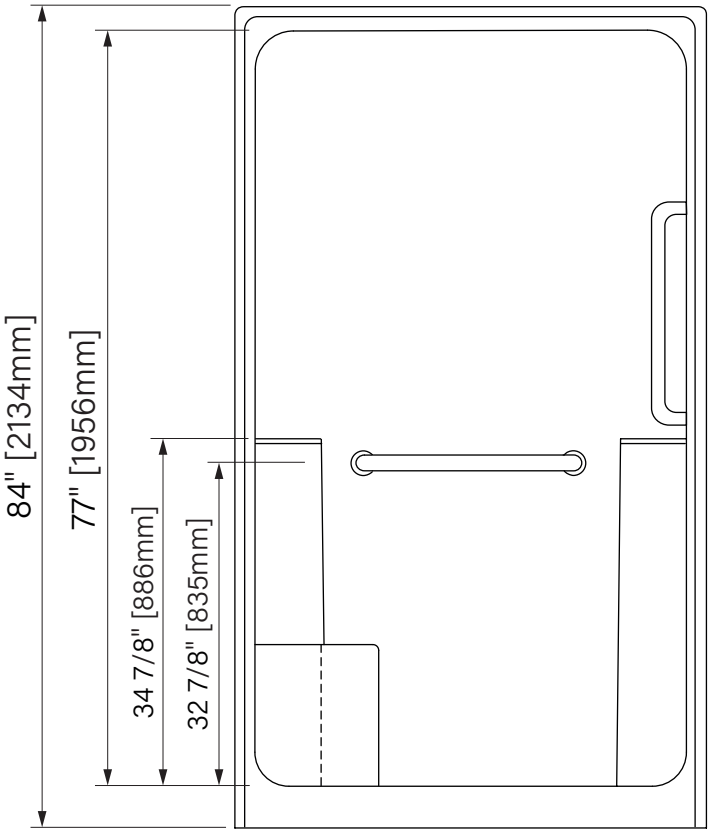


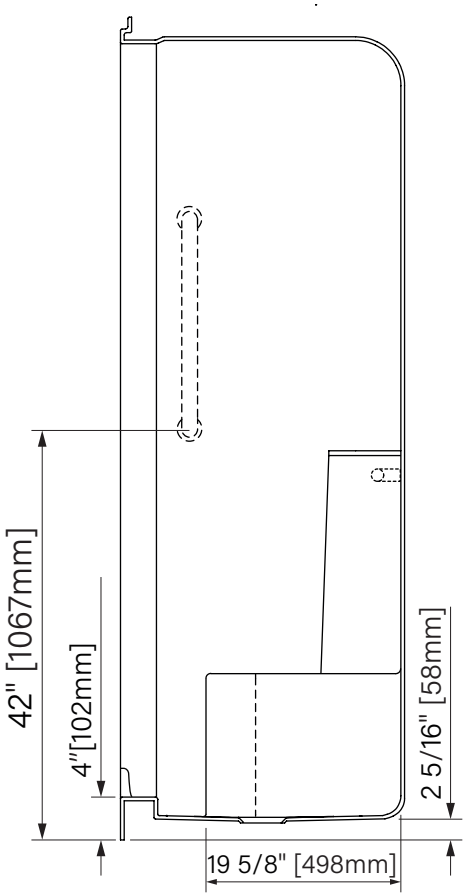


The dimensions are subject to manufacturer's tolerance and may change without notice.

Les dimensions sont soumises à des tolérances de fabrication et peuvent changer sans préavis.

Acryline

www.acryline.ca