Miroir miroir... Notre série Reflexion reflète réellement votre style et votre décoration de salle de bain ! Cette collection magnifiquement conçue, offre une grande intimité et vous impressionnera par la qualité du miroir spécialement protégé, lui donnant une allure contemporaine de verre légèrement fumé. Le mécanisme de roulettes avec rail caché et la petite poignée ajoute de l'élégance et du style à la porte. Le mécanisme discret de fermeture magnétique maintient le style minimaliste voulu et vous donnera l'impression de grandeur.

RÉFLEXION

PORTE DE DOUCHE
EN COIN 1 PORTE, 1 FIXE, 1 RETOUR

Porte 48"Gauche : DRF4800ASTG21
Porte 48"Droite : DRF4800ASTH21
Boite #1 :
81 1/8" x 26 1/4" x 3 3/8"
85.98 lbs, (38.9 kg)
Boite #2 :
81 1/8" x 24 1/4" x 2"
74.96 lbs, (33.5 kg)
Retour 32" : DRF3200PSTX21
Boite #3 :
81 1/8" x 30" x 3 3/8"
84.44 lbs, (38.1 kg)
Retour 36" : DRF3600PSTX21
Boite #3 :
81 1/8" x 30" x 3 3/8"
95.46 lbs, (42.6 kg)

Porte 60"Gauche : DRF6000ASTG21
Porte 60"Droite : DRF6000ASTH21
Boite #1
81 1/8" x 26 1/4" x 3 1/8", 101.41 lbs
Boite #2
81 1/8" x 24 1/4" x 2", 90.40 lbs
Retour 32" : DRF3200PSTX21
Boite #3
81 1/8" x 30" x 3 3/8", 84.44 lbs
Retour 36" : DRF3600PSTX21
Boite #3
81 1/8" x 30" x 3 3/8", 95.46 lbs

Nombre total de boites : 3

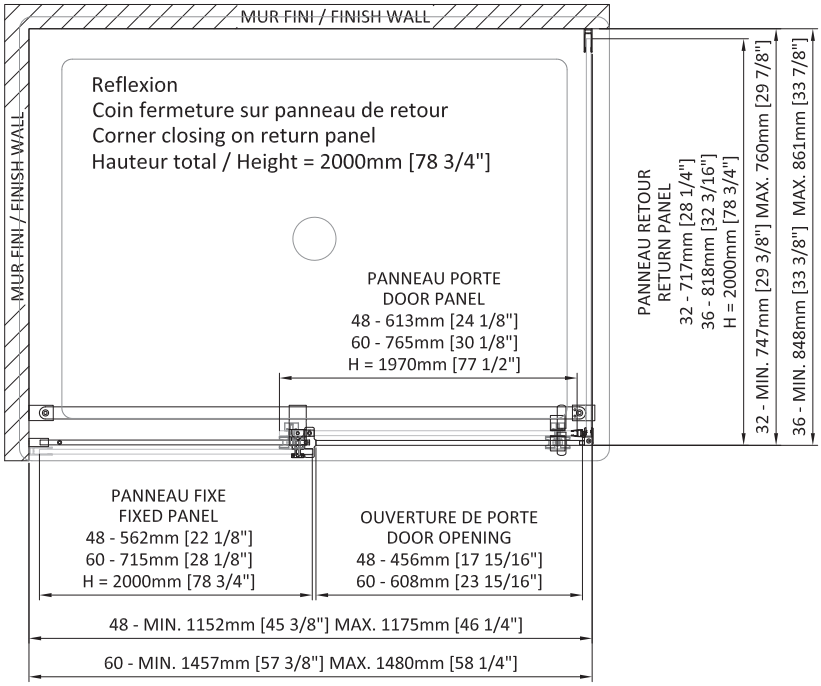

- Grande ouverture de porte
- Réversible gauche et droite
- Hauteur de 78 3/4" (2000mm)
- Poignée bouton intérieur et extérieur
- Panneau fixe et panneau de porte 10mm
- Traitement antitache du verre Zitta clean du côté verre non miroir
- Panneaux de miroir sans teint pour s'y voir et garder l'intimité à l'intérieur sans empêcher de bien voir vers l'extérieur
- Roulement doux garantie à vie
- Fermeture magnétique de la porte
- Panneau fixe sécurisé avec un joint de serrement
- Capuchons de finition sur les extrusions
- Seuil en aluminium avec joint étanchéité
- Buté d'arrêt de porte
- Rail de bas de porte sans friction
- Encrage de bas de porte solide
- Joints d'étanchéité vertical
- Verre miroir trempé sécuritaire aux arêtes polies
- Ajustement du niveau du rail du haut et du panneau de porte par les roulettes et panneau fixe par l'extrusion murale (1" - 25mm)

Les dimensions sont soumises à des tolérances de fabrication et peuvent changer sans préavis