La série Xenia est un modèle de douche unique qui s'adapte à n'importe quel espace. Elle est parfaitement fonctionnelle et élégante pour une petite salle de bain et assez raffinée pour une pièce de plus grande dimension. Les lignes épurées, élégantes et structurées vous permettent de l'incorporer à n'importe quel style de décor. La porte Xenia vous étonnera avec sa capacité à fournir un design d'économie d'espace innovateur offrant une grande ouverture, sans sacrifier l'allure sophistiquée. Le système avec ouverture coulissante semi-encastré glisse à mi-chemin à l'intérieur de la douche donnant une grande ouverture sans avoir besoin de beaucoup d'espace à l'extérieur.

XENIA

PORTE DE DOUCHE
EN COIN 1 PORTE, 2 FIXES, 1 RETOUR

Porte 42'' DXN4200ASTC21
boite #1
81 1/8'' x 35'' x 2 3/4'', 91.49lbs
Boite #2
81 1/8'' x 15 1/8'' x 1 5/8'', 33.07 lbs
Retour 36'' : DXN3600PSTX21
Boite #3
81 1/8'' x 35 1/4'' x 2 1/2'', 81.57 lbs
Retour42'' : DXN4200PSTX21
Boite #3
81 1/8'' x 41 1/8'' x 2 1/2'', 95.9 lb

Porte 48'' : DXN4800ASTC21
boite #1
Boite #2
81 1/8'' x 15 1/8'' x 1 5/8'', 33.07 lbs
Retour 36'' : DXN3600PSTX21
Boite #3
81 1/8'' x 35 1/4'' x 2 1/2'', 81.57 lbs
Retour 42'' : DXN4200PSTX21
Boite #3
81 1/8'' x 41 1/8'' x 2 1/2'', 95.9 lb

Nombre total de boites : 3

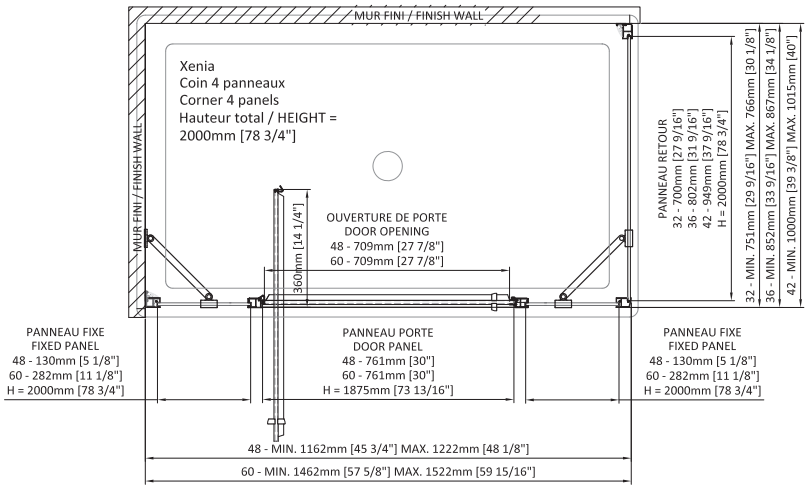

- Grande ouverture de porte
- Ouverture moitié-moitié intérieur et extérieur pour sauver de l'espace dans la salle de bain
- Réversible gauche et droite
- Hauteur de 78 3/4'' (2000mm)
- Poignée double intérieure et extérieure en acier inoxydable poli
- Panneau fixe et panneau de porte 8mm
- Traitement antitache du verre Zitta clean
- Roulement doux garantie à vie
- Fermeture par billes à ressort
- Cadrage de porte préassemblé
- Capuchons de finition sur les extrusions
- Seuil en aluminium avec joint d'étanchéité
- Barre de support pour panneaux fixes et de retour
- Anti-saut des roulements garde la porte dans le rail
- Joints d'étanchéité vertical
- Verre trempé sécuritaire aux arêtes polies
- Ajustement du niveau des pivots
- Ajustement du panneau de porte par les roulettes
- Ajustement du panneau fixe par l'extrusion murale (3/4'' - 20mm)

Les dimensions sont soumises à des tolérances de fabrication et peuvent changer sans préavis